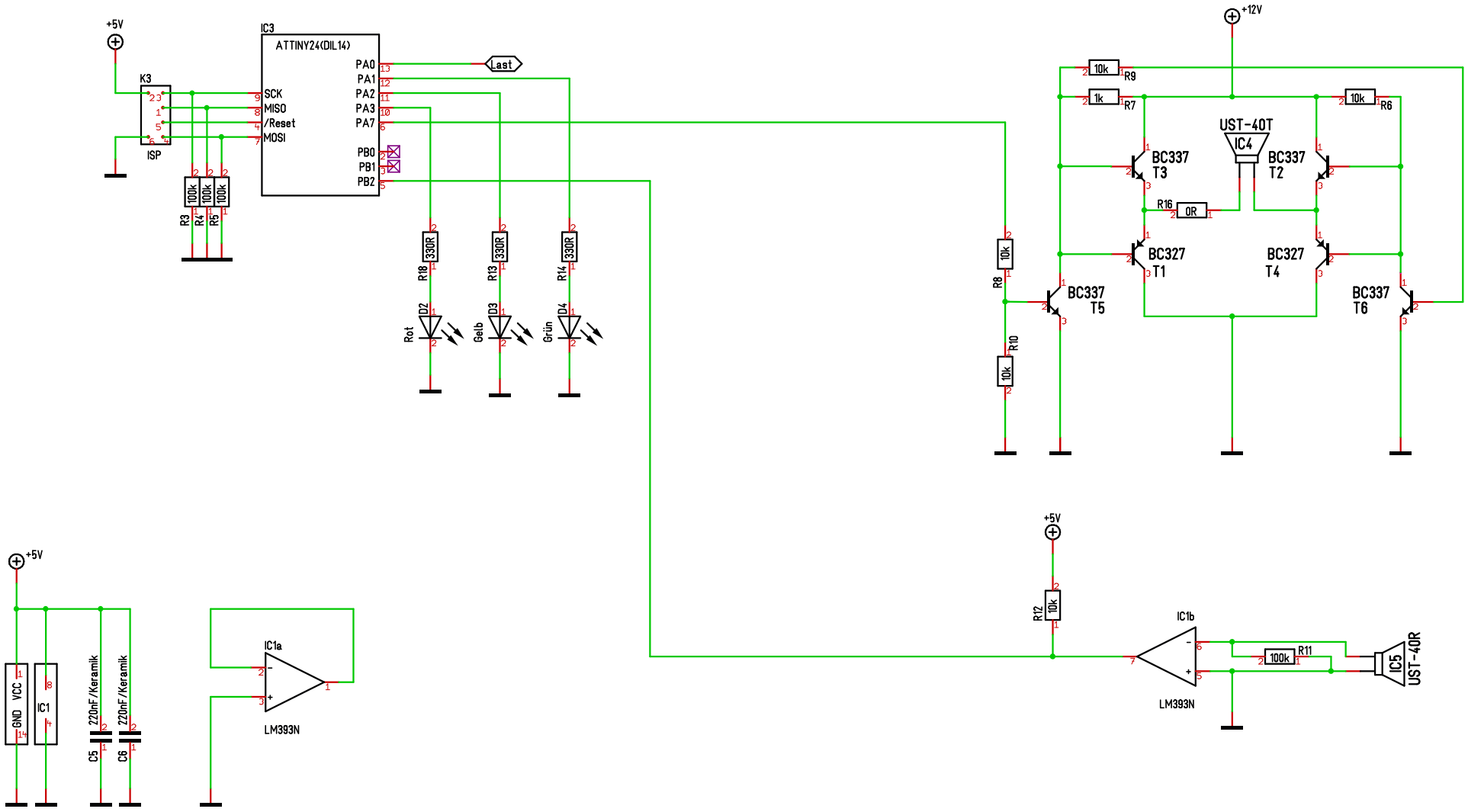

Maßstab	100,00%	Firma	Zeichner	Blatt
Änderung	22.12.11	09:04	Titel	
Ausgabe	27.12.11	10:41		
Datei			Projekt	