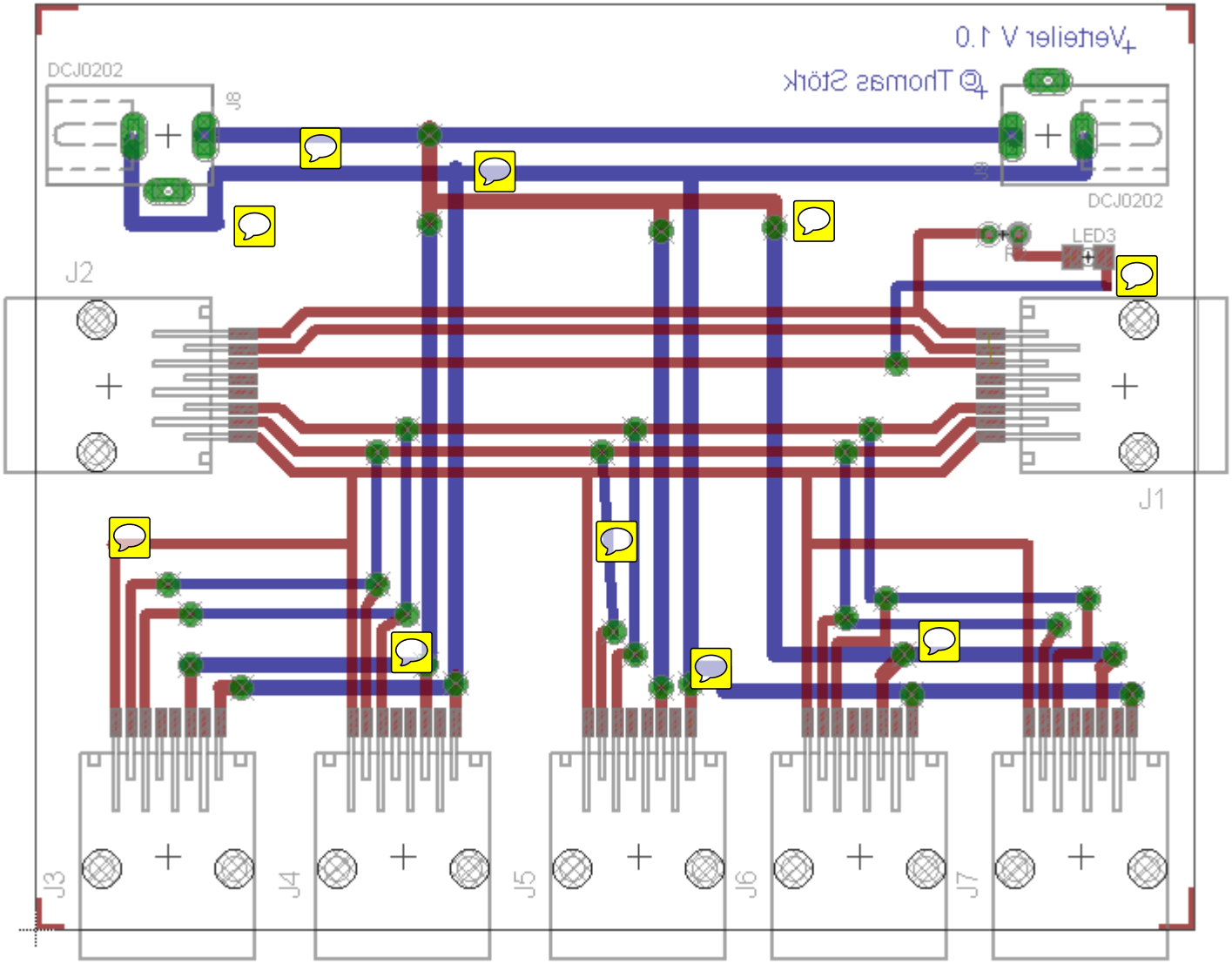
+Verteiler V 1.0
© Thomas Stöck
DCJ0202
J8
J9
DCJ0202
LED3
R
J2
J1
J3
J4
J5
J6
J7