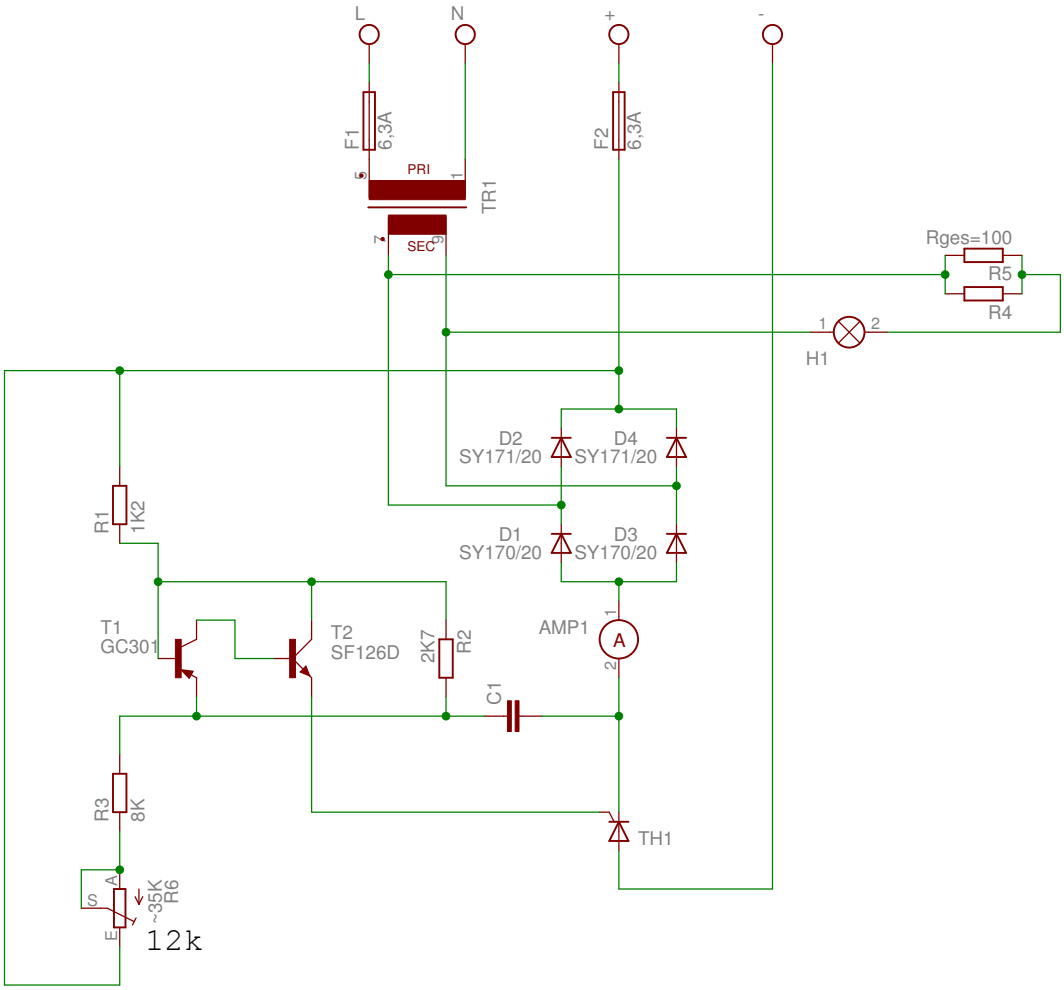
L
N
+
-
F1
6,3A
F2
6,3A
PRI
TR1
SEC
Rges=100
R5
R4
H1
D2
SY171/20
D4
SY171/20
D1
SY170/20
D3
SY170/20
R1
1K2
T1
GC301
T2
SF126D
2K7
R2
AMP1
A
C1
R3
8K
TH1
R6
~35K
12k