伊 勢 電 子 工 業 株 式 会 社

SPECIFICATION OF VACUUM FLUORESCENT DISPLAY 螢 光 表 示 管 規 格

K379 DS970B SHEET 1/3

"itron" Part Number : FG118P7

Spec. Classification		
Rev.	Spec. No.	Month/Day/Year
0	P-R	11/21/86
0	T-R	12/03/86

1. 一般定格 General Data

用途
Application : Electronic calculator

発光色 青緑色
Color of Illumination : Blue-green

動作温度
Operating Temperature : -10°C to +55°C

保存温度
Storage Temperature : -20°C to +70°C

2. 電気的定格 Electrical Ratings

Parameter 項目	記号 Symbol		最小 Min.	標準 Typ.	最大 Max.	単位 Unit
フイラメント電圧 Filament Voltage	Ef *1		4.1	4.5	5.0	Vac
せん頭グリッド電圧 Grid Voltage	ec *2		-	24.0	29.0	Vp-p
せん頭陽極電圧 Anode Voltage	eb *2		-	24.0	29.0	Vp-p

3. 電気的特性 Electrical Characteristics

項目 Parameter	記号 Symbol	測定条件 Test Condition		最小 Min.	標準 Typ.	最大 Max.	単位 Unit
フイラメント電流 Filament Current	If	Ef= 4.5 Vac *1 ec=eb=0V		20.0	22.0	24.0	mAac
せん頭グリッド電流 Grid Current	ic *3	Ef= 4.5 Vac *1 ec= 24.0 Vp-p*2 eb= 24.0 Vp-p*2		-	2.5	4.0	mAp-p
せん頭陽極電流 Anode Current	ib *3	Ef= 4.5 Vac *1 ec= 24.0 Vp-p*2 eb= 24.0 Vp-p*2		-	2.5	4.0	mAp-p
グリッド消去電圧 Grid Cut-Off Voltage	*4 Ecco	Ef= 4.5 Vac *1 Eb= 24.0 Vdc		-3.5	-	-	Vdc
陽極消去電圧 Anode Cut-Off Voltage	*4 Ebco	Ef= 4.5 Vac *1 ec= 24.0 Vp-p*2		-3.5	-	-	Vdc
輝度 Brightness	L	Ef= 4.5 Vac *1 ec= 24.0 Vp-p*2 eb= 24.0 Vp-p*2		80	170	-	fL

*1 交流50／60Hzの実効値 Effective value at 50/60 Hz ac.(rms).

*2 測定条件 Test condition: Duty factor(Du)= 1/15 Pulse width(tp)= 100 μsec.

*3 各グリッド当り全陽極点灯時の値
Grid and Anode current is per each grid with all anode segments lit up status.

*4 フイラメントトランスセンタータップに印加の場合
Supplied to the center tap of the filament transformer.

この仕様書は、お断りなく一部を変更することがあります。
This specification is subject to revision without notice

TYPE: FG118P7

SHEET 2/3
DS970B
Unit: mm
( ): 参 考 寸 法

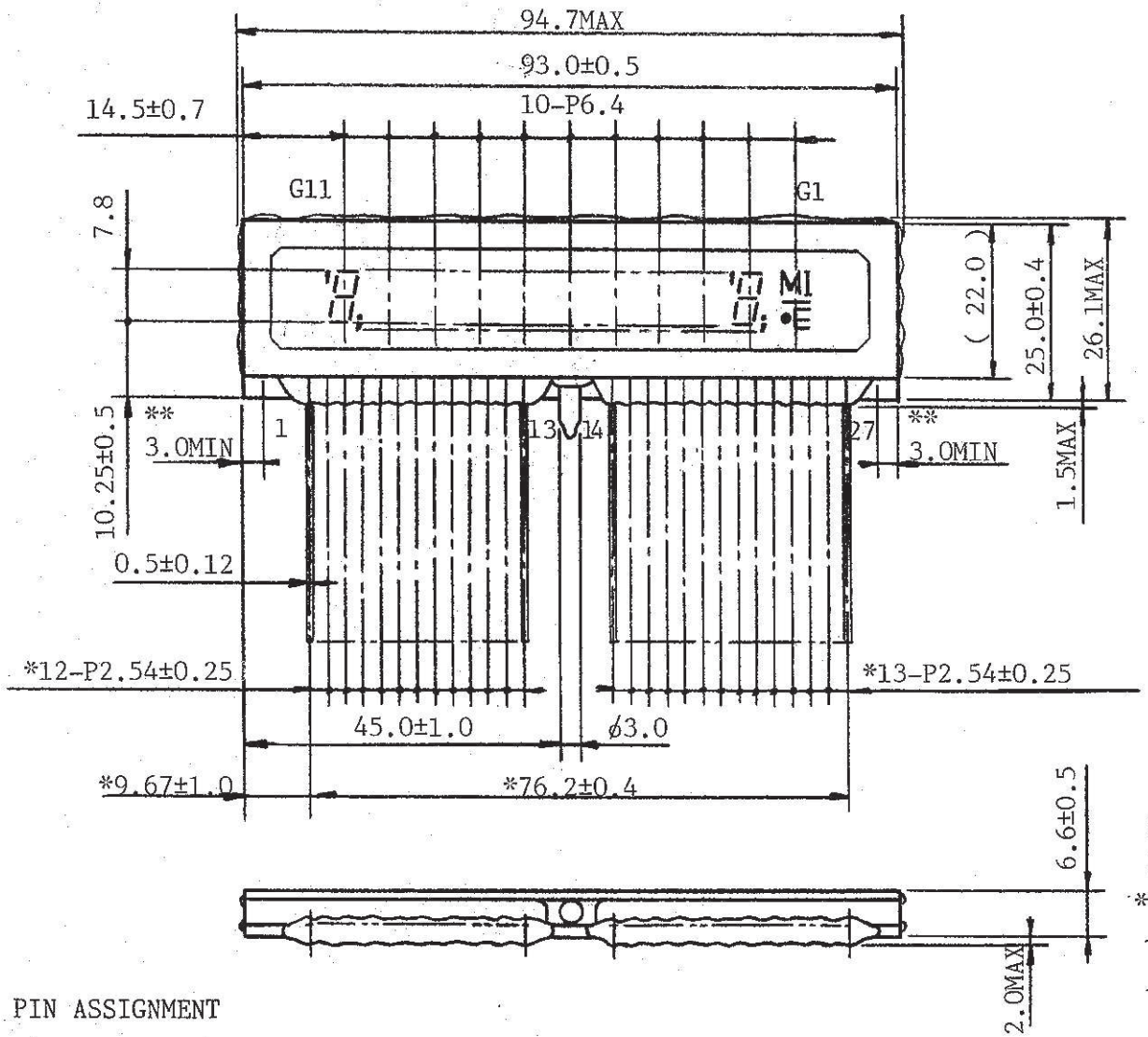

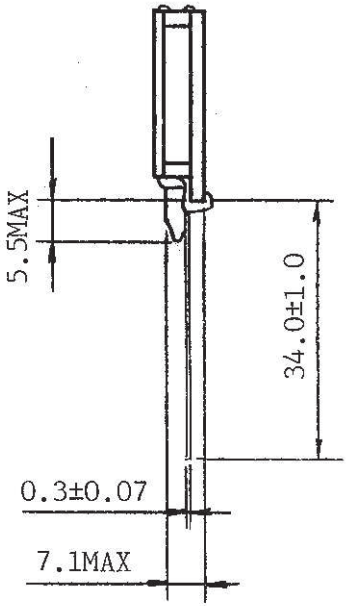

NOTE
* 基板端面より3.0mmの位置の寸法とする
** この部分の側面にモールド樹脂が流れ込まないこと。

PIN ASSIGNMENT

Pin No.	1	2	3	4	5	6	7	8	9	10	11	12	13
Assignment	F	P_{Ap}	Pa	Pb	Pf	Pg	Pe	G11	G10	G9	G8	G7	G6

14	15	16	17	18	19	20	21	22	23	24	25	26	27
G5	G4	G3	G2	P_{COM}	Pd	P_{Dp}	Pc	G1	$P_{●}$	P_E	P_I	P_M	F

FG118P7 : Display Pattern & Pin Assignment
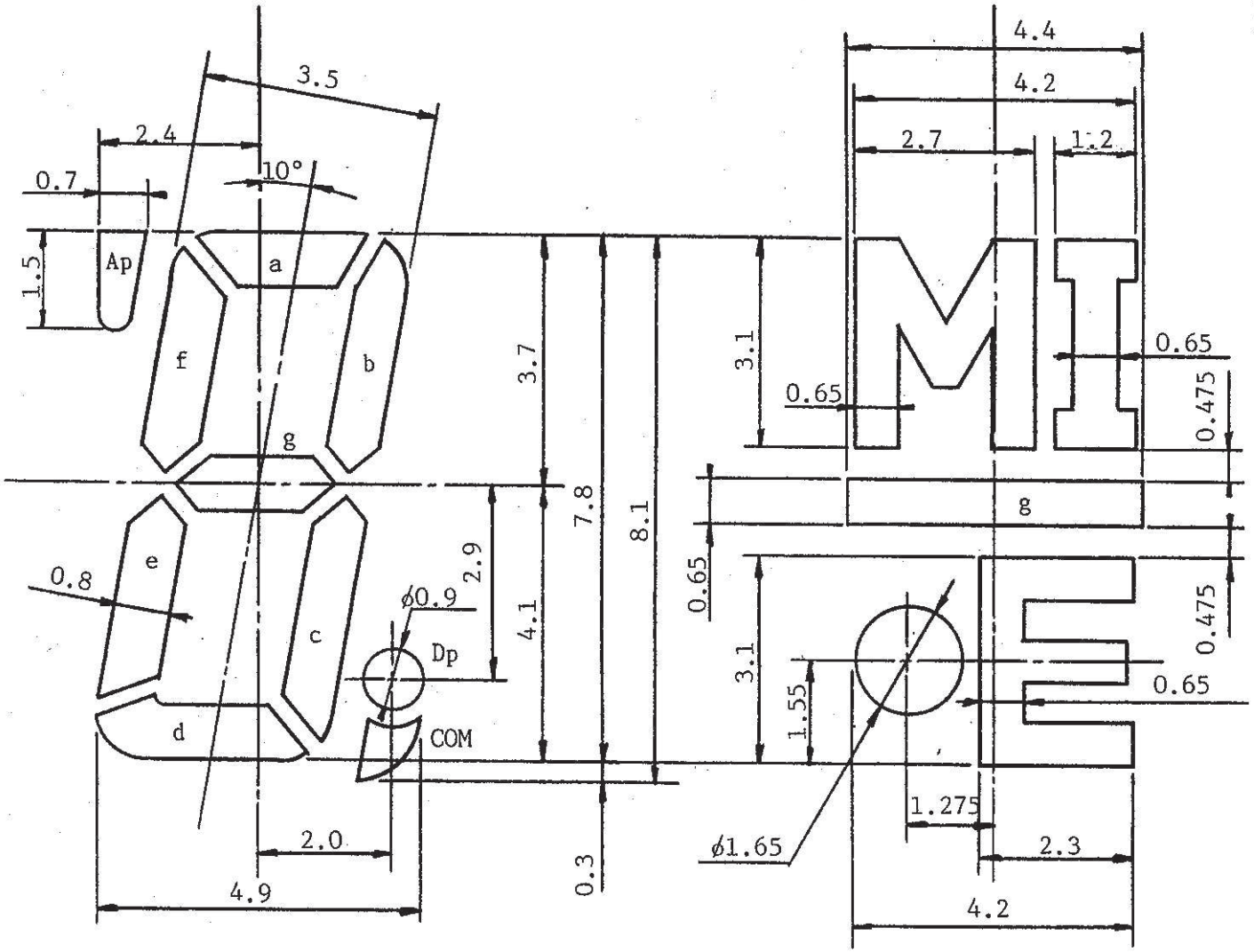
SHEET 3/3
DS970B
Unit: mm