HYBRID STEPPING MOTOR MOD. K86BYGH8001

Wiring Diagram:

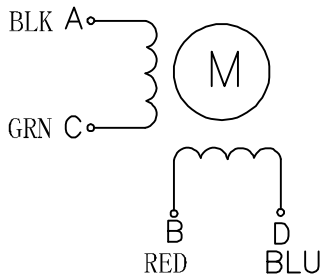

Dimensions:
(unit=mm)

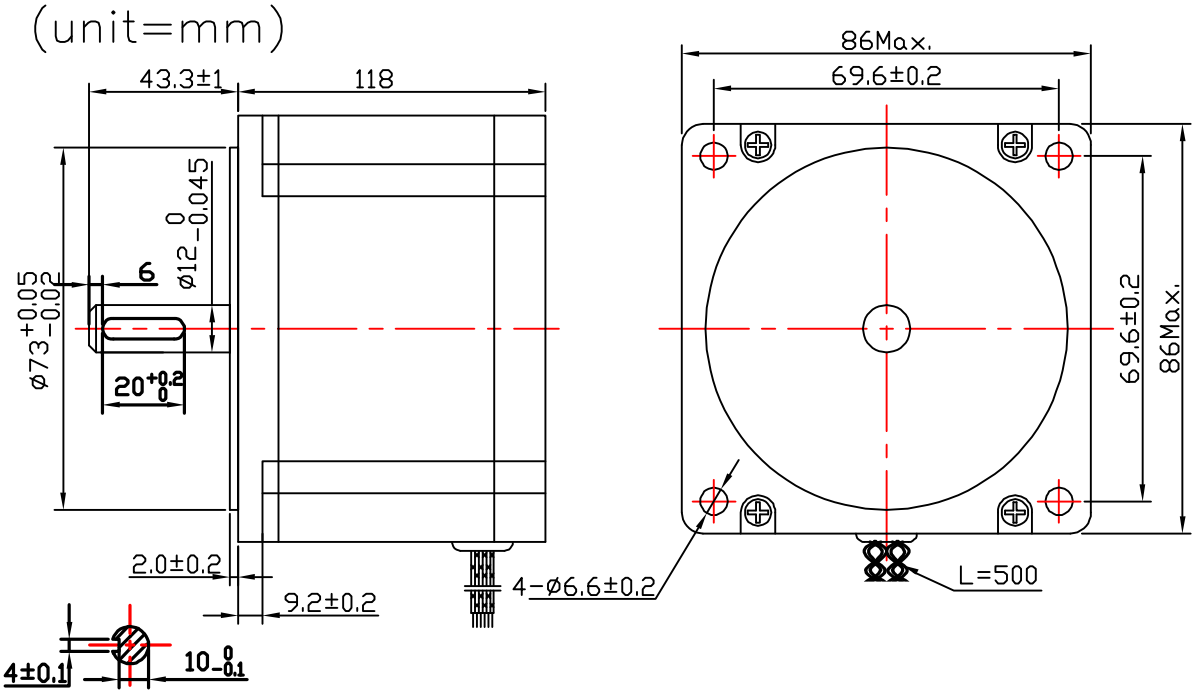

Electrical Specifications

STEP ANGLE	1.8	°/STEP	COMMENT
RATED VOLTAGE	3.72	V	
CURRENT	6.0	A/PHASE	
RESISTANCE	0.62	Ω/PHASE	
INDUCTANCE	6.3	mH/PHASE	
HOLDING TORQUE	8.5	N.m	
INSULATION CLASS		B	

						XXH
更改	数量	更改U号 ~名		日期		
制						
核						
批准						