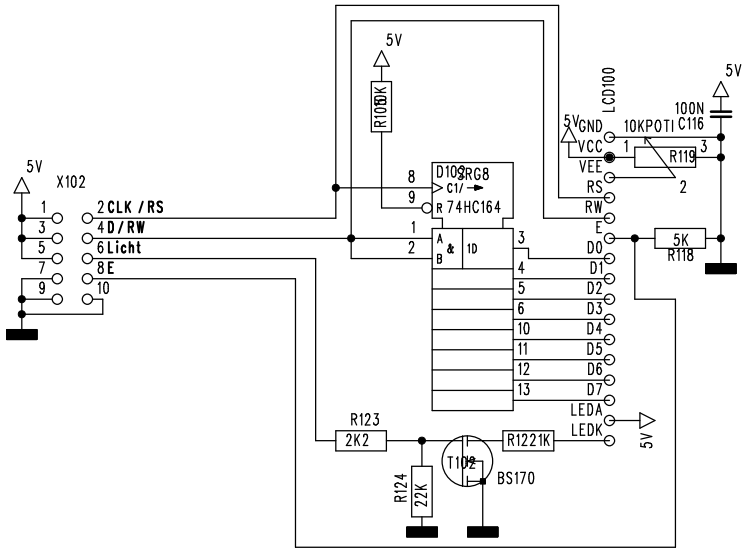
5V
X102
1
3
5
7
9
2 CLK /RS
4 D/RW
6 Licht
8 E
10
R106 8K
D103 SRG8
74HC164
8
9
1
2
3
4
5
6
10
11
12
13
LCD100
GND
VCC
VEE
RS
RW
E
D0
D1
D2
D3
D4
D5
D6
D7
LEDA
LEDK
10KPOTI
R119
100N
C116
5K
R118
R123
2K2
R122 1K
T102
BS170
R124
22K