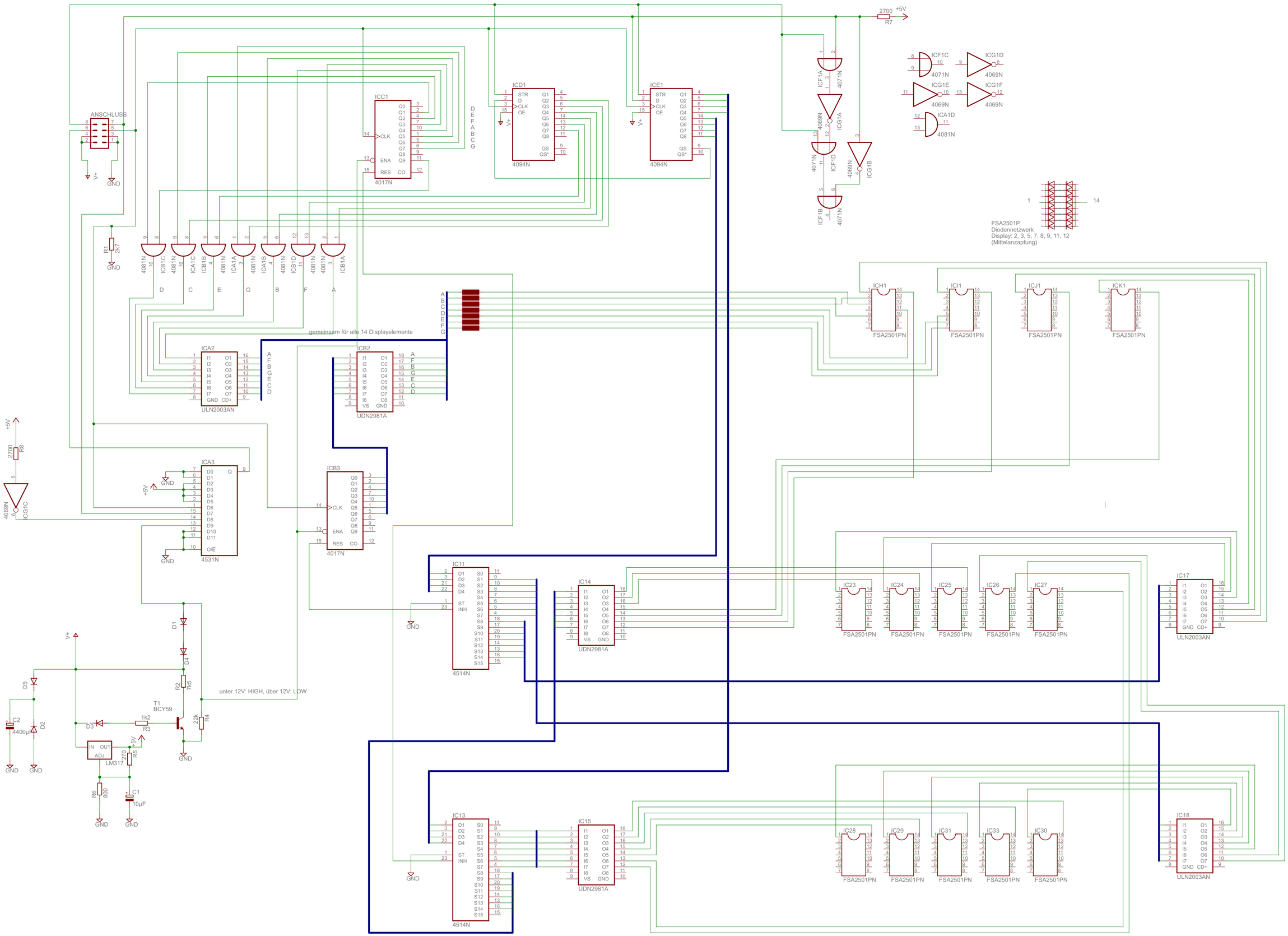
ANSCHLUSS
V+
GND
R1 2k7
ICC1 4017N
CLK
ENA
RES
Q0 Q1 Q2 Q3 Q4 Q5 Q6 Q7 Q8 Q9
CO
D E F A B C G
ICD1 4094N
STR D CLK OE
QS QS*
ICE1 4094N
2700 R7 +5V
ICF1A ICF1B ICF1C ICF1D 4071N
ICG1A ICG1B ICG1C ICG1D ICG1E ICG1F 4069N
ICA1A ICA1B ICA1C ICA1D 4081N
ICB1A ICB1B ICB1C ICB1D
D C E G B F A
FSA2501P
Diodennetzwerk
Display: 2, 3, 5, 7, 8, 9, 11, 12
(Mittelanzapfung)
ICH1 ICI1 ICJ1 ICK1 FSA2501PN
A B C D E F G
gemeinsam für alle 14 Displayelemente
ICA2 ULN2003AN
I1 I2 I3 I4 I5 I6 I7 GND
O1 O2 O3 O4 O5 O6 O7 CD+
A F B G E C D
ICB2 UDN2981A
VS GND
ICA3 4531N
D0 D1 D2 D3 D4 D5 D6 D7 D8 D9 D10 D11 O/E Q
ICB3 4017N
2700 R8 +5V
IC11 4514N
D1 D2 D3 D4 ST INH
S0 S1 S2 S3 S4 S5 S6 S7 S8 S9 S10 S11 S12 S13 S14 S15
IC14 UDN2981A
IC23 IC24 IC25 IC26 IC27 FSA2501PN
IC17 ULN2003AN
IC13 4514N
IC15 UDN2981A
IC28 IC29 IC31 IC33 IC30 FSA2501PN
IC18 ULN2003AN
D1 D4 D5 D2
R2 7k5
T1 BCY59
D3 1k2 R3
R4 22k
C2 4400µ
IN OUT ADJ LM317
R5 270
R6 800
C1 10µF
unter 12V: HIGH, über 12V: LOW