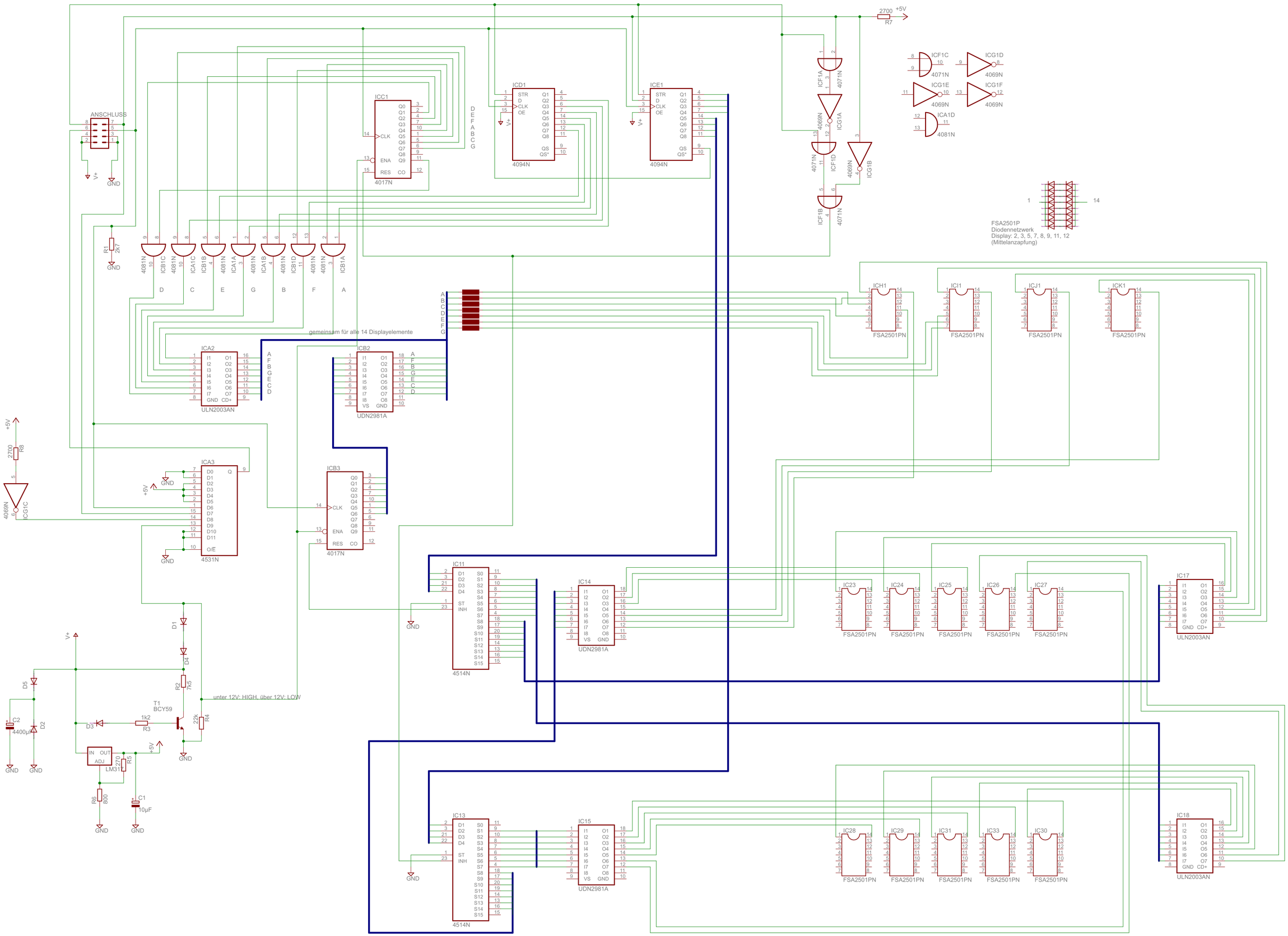
ANSCHLUSS
V+
GND
R1
2k7
ICC1
CLK
ENA
RES
Q0 Q1 Q2 Q3 Q4 Q5 Q6 Q7 Q8 Q9
CO
4017N
D E F A B C G
ICD1
STR
D
CLK
OE
Q1 Q2 Q3 Q4 Q5 Q6 Q7 Q8
QS
QS*
4094N
ICE1
4094N
2700
R7
+5V
ICF1A
ICF1B
ICF1C
ICF1D
4071N
ICG1A
ICG1B
ICG1C
ICG1D
ICG1E
ICG1F
4069N
ICA1D
4081N
FSA2501P
Diodennetzwerk
Display: 2, 3, 5, 7, 8, 9, 11, 12
(Mittelanzapfung)
ICB1C
ICA1C
ICB1B
ICA1A
ICA1B
ICB1D
ICB1A
D C E G B F A
gemeinsam für alle 14 Displayelemente
ICA2
ULN2003AN
ICB2
UDN2981A
ICA3
4531N
ICB3
4017N
ICH1
ICI1
ICJ1
ICK1
FSA2501PN
IC11
4514N
IC14
UDN2981A
IC23
IC24
IC25
IC26
IC27
IC17
ULN2003AN
IC13
4514N
IC15
UDN2981A
IC28
IC29
IC31
IC33
IC30
IC18
ULN2003AN
D1
D4
D5
D2
C2
4400µF
R2
7k5
T1
BCY59
1k2
R3
D3
22k
R4
LM317
270
R5
R6
800
C1
10µF
unter 12V: HIGH, über 12V: LOW