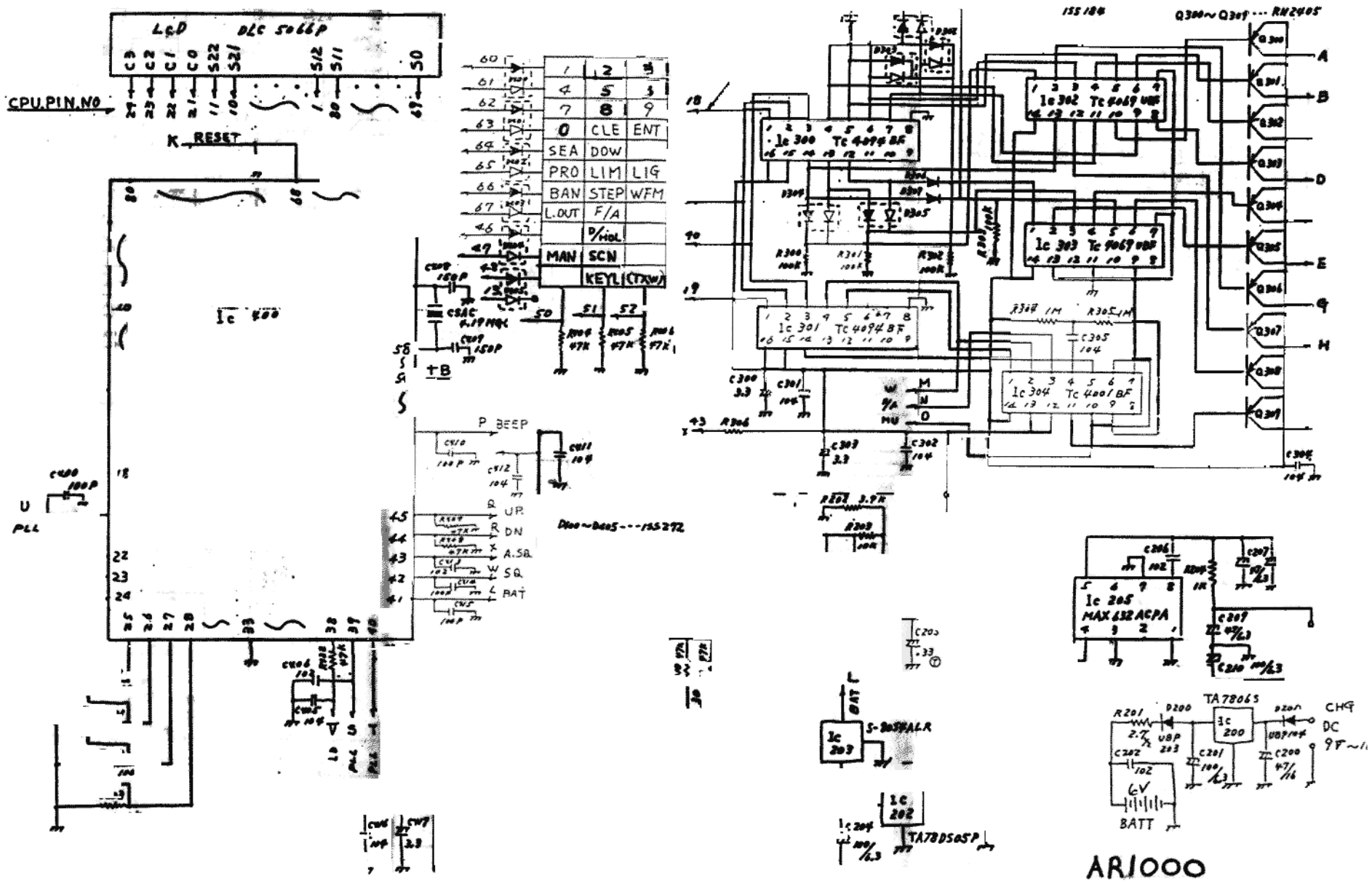
LCD DLC 5066P
CPU.PIN.NO
RESET
IC 400
PLL
P BEEP
UP
DN
A.SB
SQ
BAT
D100~D105---1SS272
IC 300 TC 4094 BF
IC 301 TC 4094 BF
IC 302 TC 4069 UBF
IC 303 TC 4069 UBF
IC 304 TC 4001 BF
1SS184
Q300~Q307 --- RN2405
IC 205 MAX 232 ACPA
IC 203 S-8054ALR
IC 202 TA78D05SP
TA78065
IC 200
CHG
DC
6V
BATT
AR1000

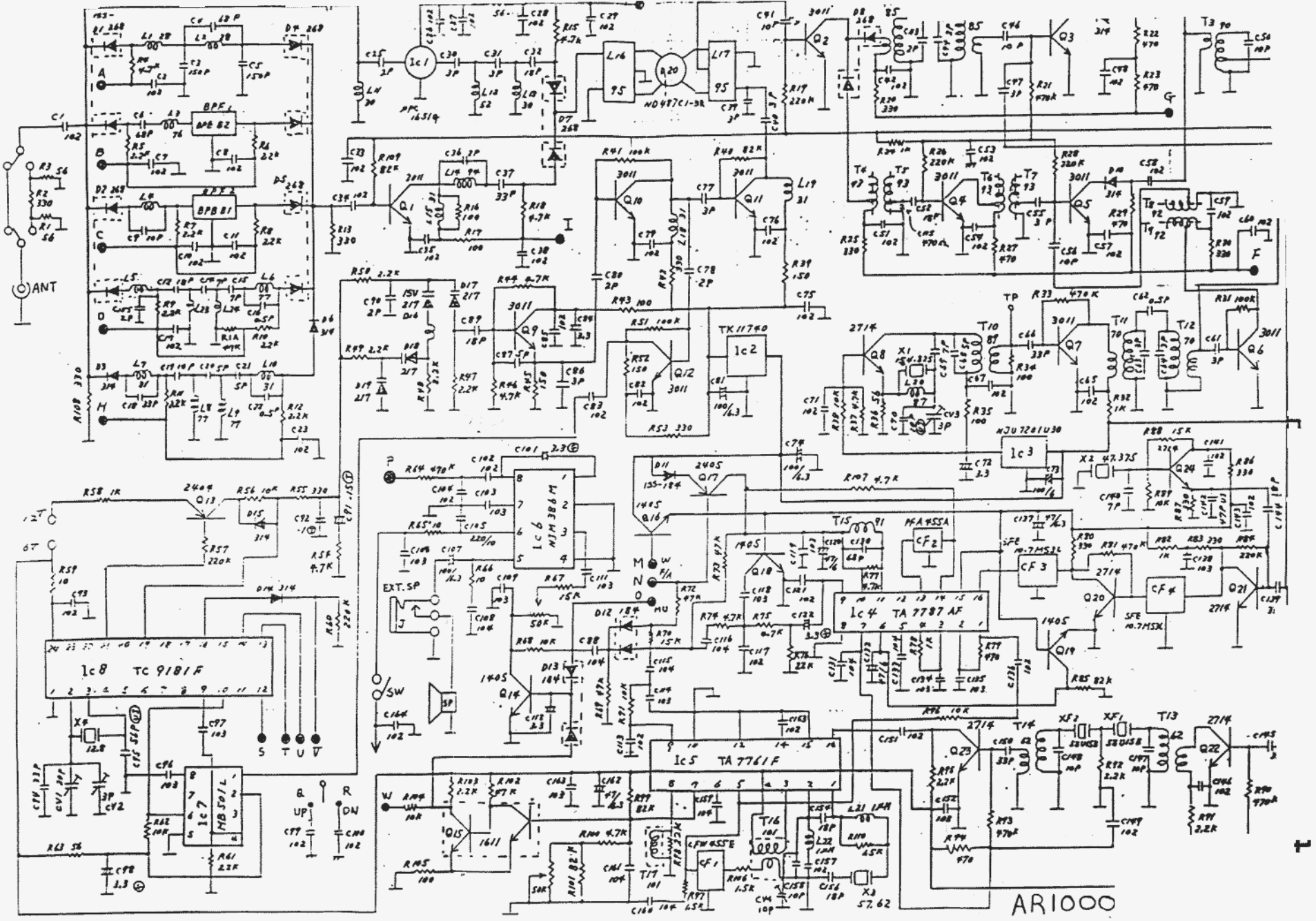
ANT
BPF 1
BPB 82
BPF 2
BPB 81
IC 1
IC 2
TK 11740
IC 3
IC 4 TA 7787 AF
IC 5 TA 7761 F
IC 6 NJM 3861 M
IC 7 MB 501 L
IC 8 TC 9181 F
EXT. SP
SW
UP
DN
AR1000