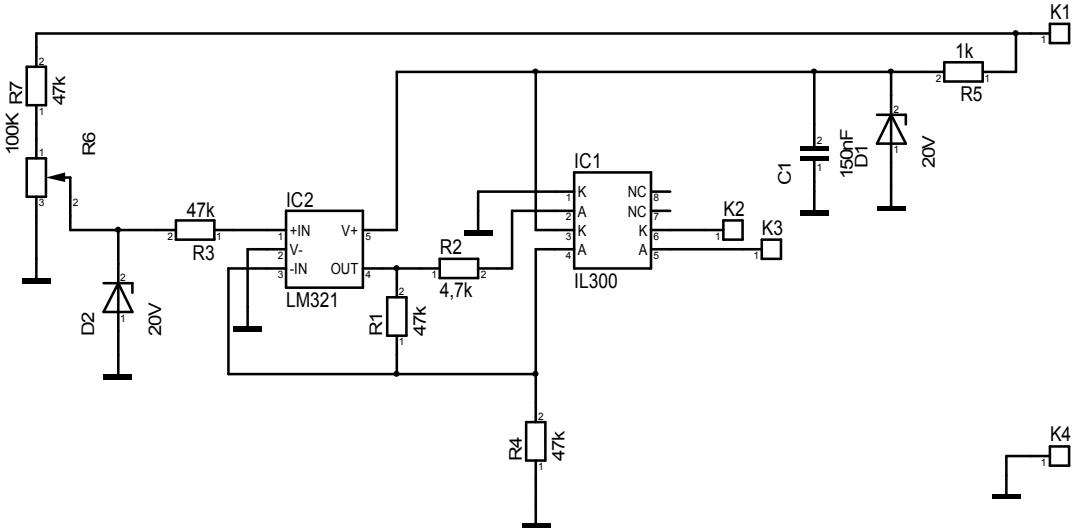
K1
1k
R5
R7
47k
100K
R6
47k
R3
IC2
+IN
V-
-IN
V+
OUT
LM321
R2
4,7k
R1
47k
D2
20V
IC1
K
A
K
A
NC
NC
K
A
IL300
K2
K3
C1
150nF
D1
20V
R4
47k
K4