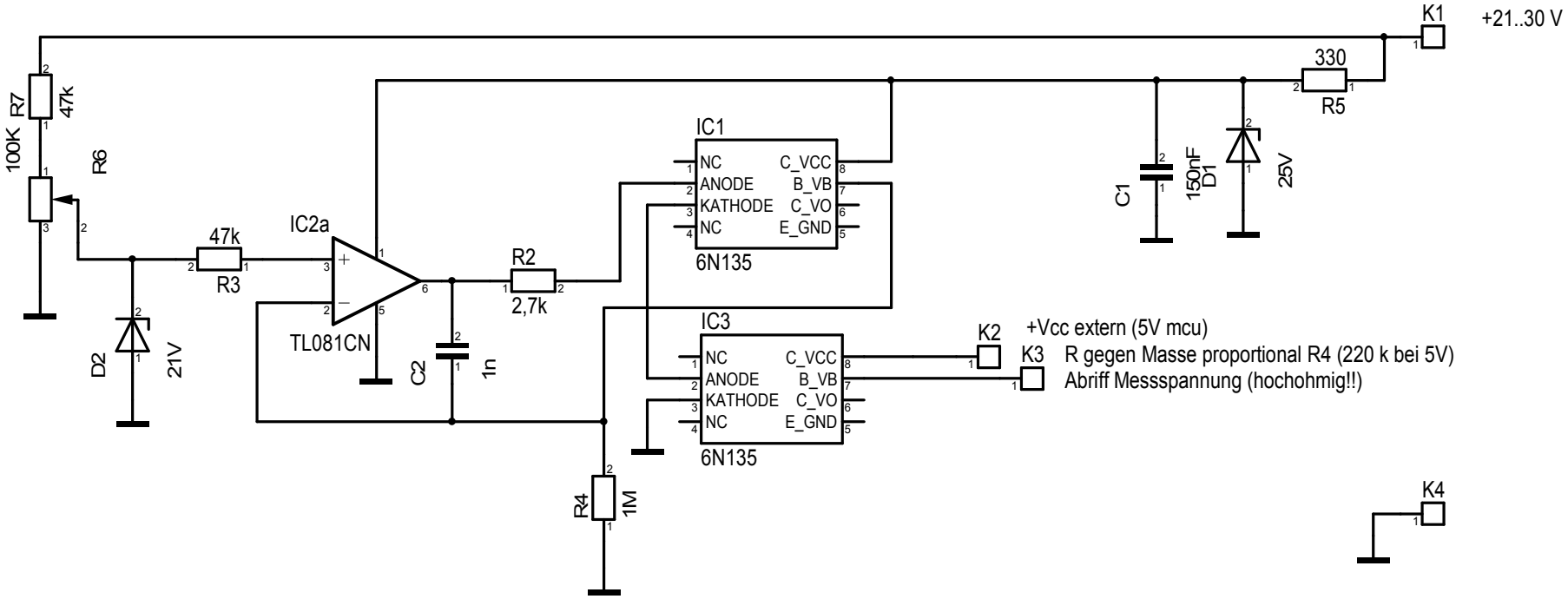
K1
+21..30 V
330
R5
R7
47k
100K
R6
IC1
NC
ANODE
KATHODE
NC
C_VCC
B_VB
C_VO
E_GND
6N135
C1
150nF
D1
25V
47k
R3
IC2a
TL081CN
R2
2,7k
D2
21V
C2
1n
IC3
NC
ANODE
KATHODE
NC
C_VCC
B_VB
C_VO
E_GND
6N135
K2
+Vcc extern (5V mcu)
K3
R gegen Masse proportional R4 (220 k bei 5V)
Abriff Messspannung (hochohmig!!)
R4
1M
K4