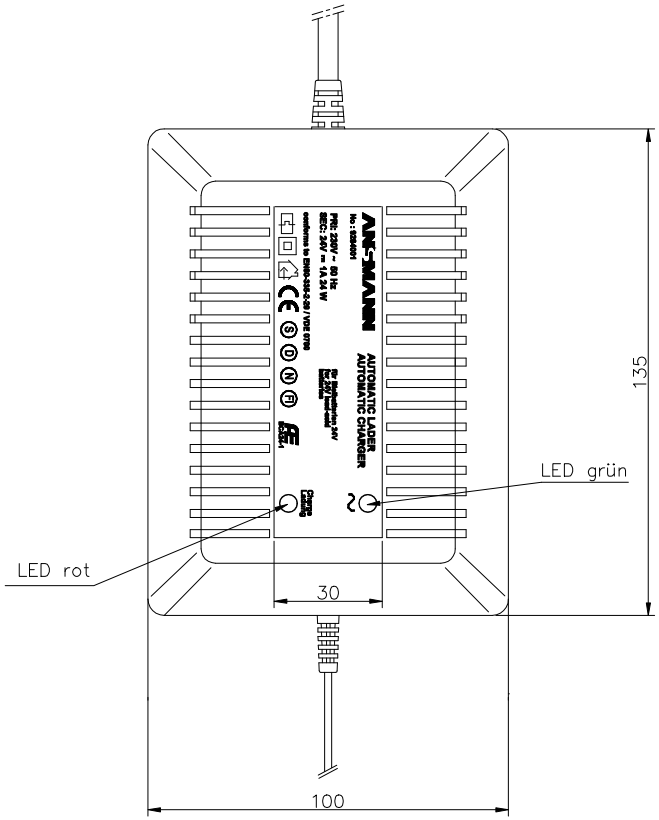

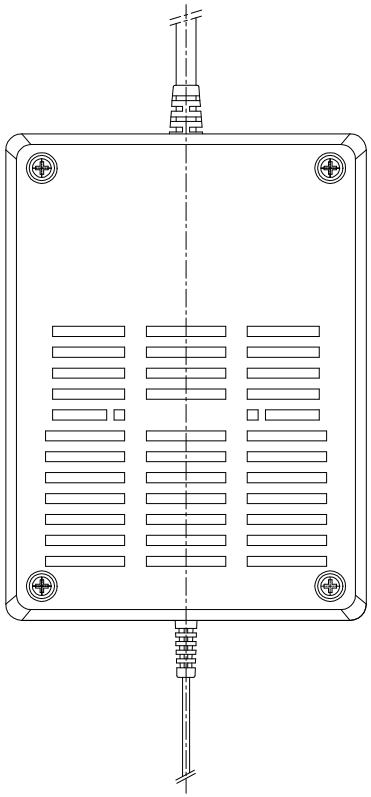

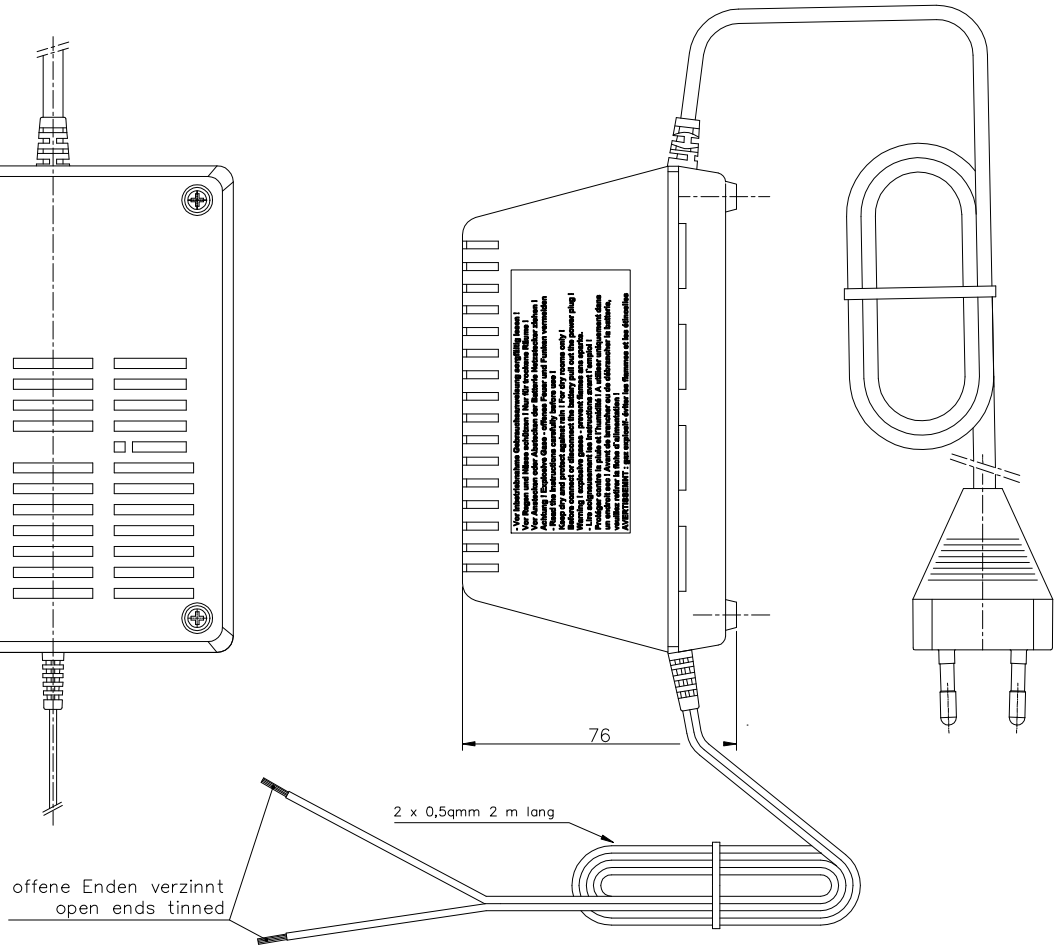

Technische Daten
technical data

Schutzart/ protection	:	IP 20
Isolation/ insulation	:	4 kV Eingang/Ausgang primary/secondary
Eingangsspannung/ input voltage	:	230V/50Hz +/-10%
Nennausgangsspannung/ nominal output voltage	:	24V=/1A
Ladeschlußspannung/ final charge voltage	:	fest auf 27,6V voreingestellt
Ausgangsstrom/ output current	:	500mA (bei/at $U_{BAT} \leq 10{,}5V$) 1800mA (bei/at $U_{BAT} = 12V$)
Schutzschaltung/ protection	:	elektr. Schutz gegen Kurzschluß und Falschpolung against short circuit and wrong polarity
Betriebstemperatur/ working temperature	:	0°C.....+25°C
Lagertemperatur/ storage temperature	:	−40°C.....+70°C
Gewicht/ weight	:	1260g
Gehäuse case	:	Tischgehäuse ABS schwarz desk−top case ABS black
Verpackung packaging	:	Einzelverpackung., Faltschachtel individual packaging, folding box

Ladeanzeige/ indicators	:	Betriebsanzeige power indicator	LED grün (erlischt bei Kurzschluß oder Falschpolung) LED green (off when output is short circuit or wrong connected)
		Ladestromanzeige charge indicator	LED rot (erlischt bei einem Ladestrom von kleiner 60mA) LED red (off when battery is full)

Verwendungsbereich				Zul. Abweichung		Oberfläche	Maßstab ---- Gewicht
							Werkstoff, Rohteil−, Modell−Nr.
				1999	Datum	Name	Zeichnungsname
				Bearb.	23.11.	PRESERN	Ladegerät für 12V Blei−Batterien BCA24−1
				Gepr.			
				Norm			
							Zeichnungsnummer 9284001 — Blatt 1 / Blätter
Zust.	Änderung	Datum	Name	Ursprung			Ersatz für: — Ersatz durch: