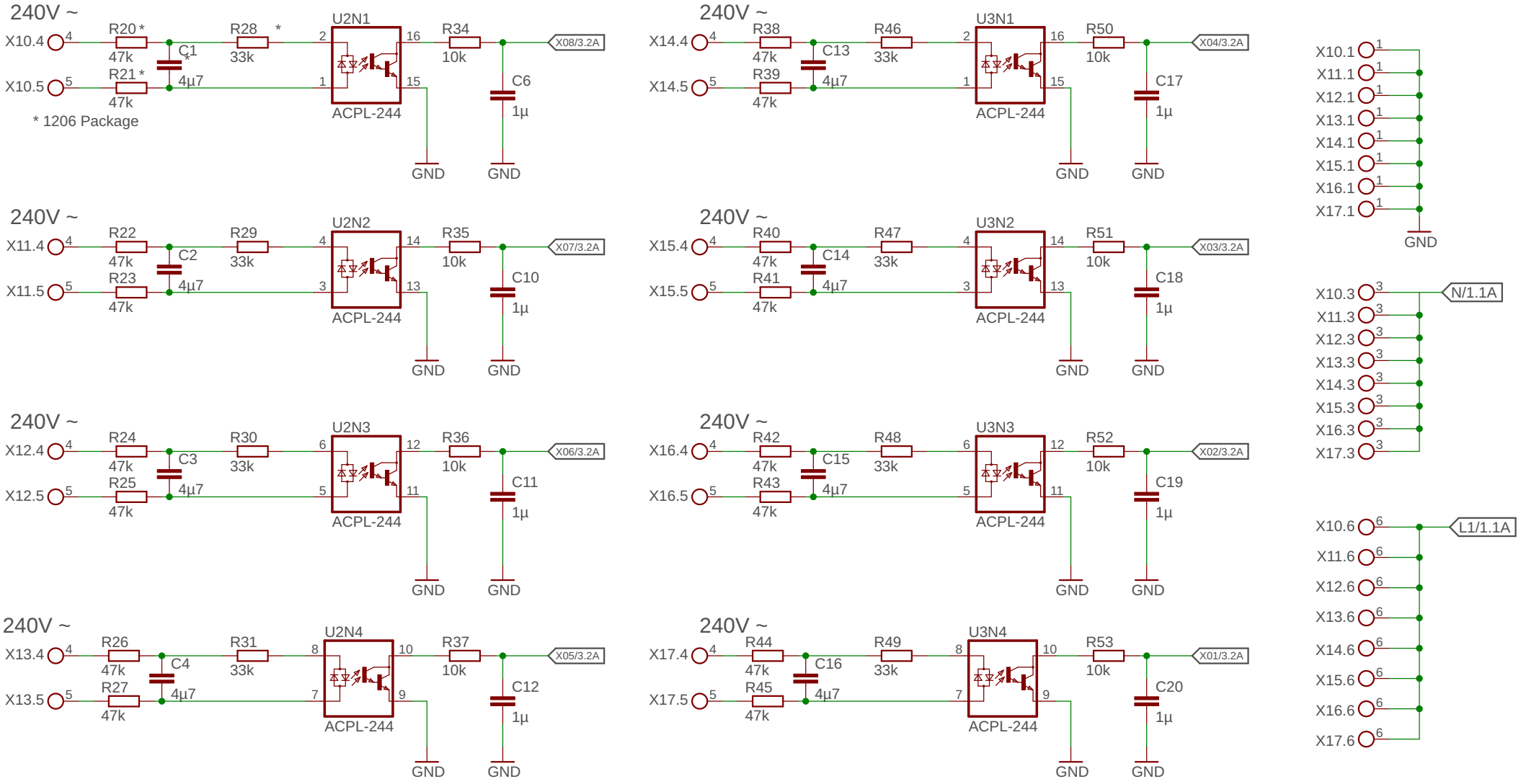

TITLE: Heizkreisverteiler	
Document Number:	REV:
Date: 17.03.18 21:36	Sheet: 2/3