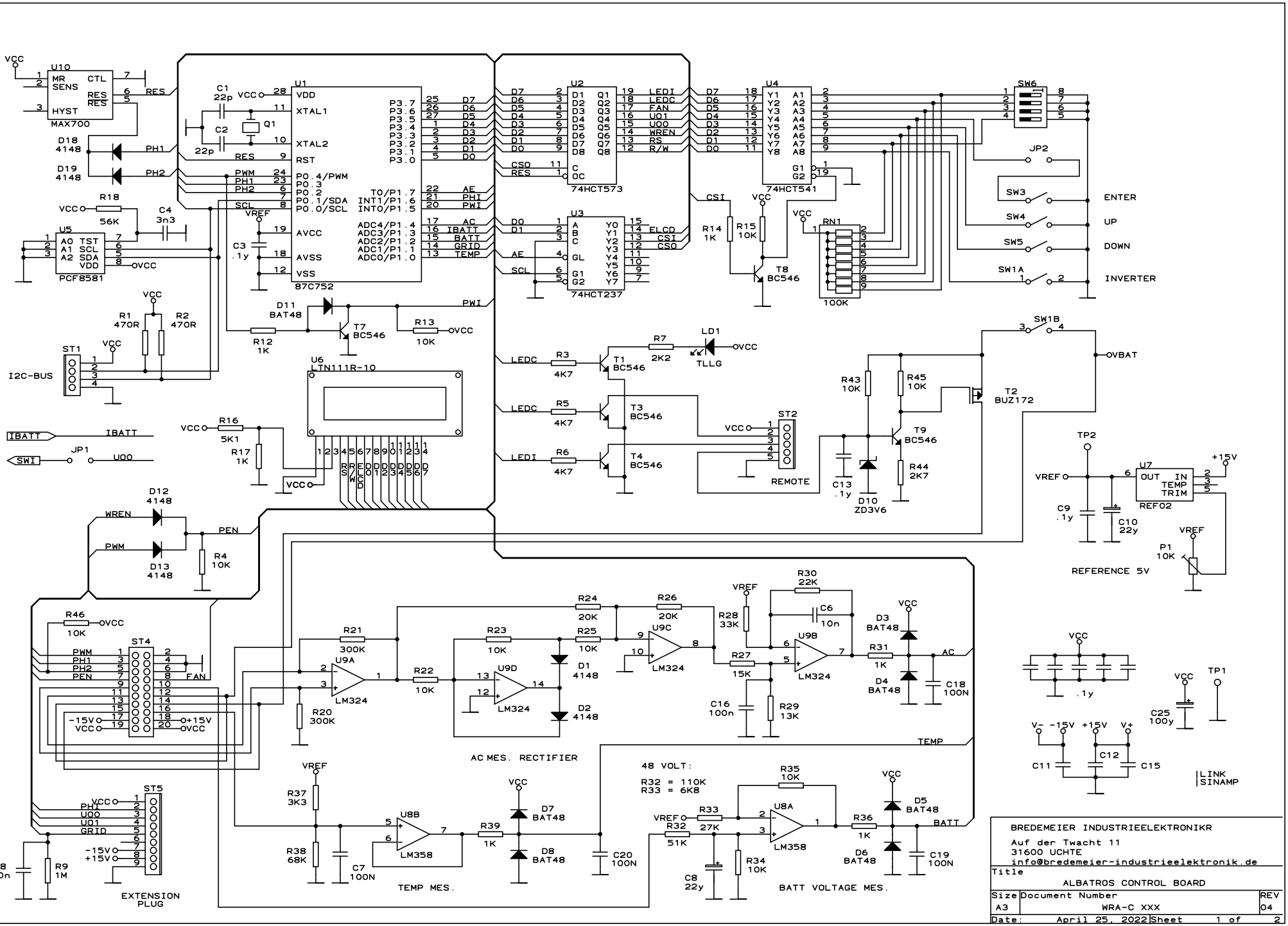


BREDEMEIER INDUSTRIEELEKTRONIKR
Auf der Twacht 11
31600 UCHTE
info@bredemeier-industrieelektronik.de

| | | |
|---|---|---|
| Title | ALBATROS CONTROL BOARD | |
| Size A3 | Document Number WRA-C XXX | REV 04 |
| Date: April 25, 2022 | Sheet 1 of 2 | |