# Funktionsgenerator *RIM FGG 6

05-20-038

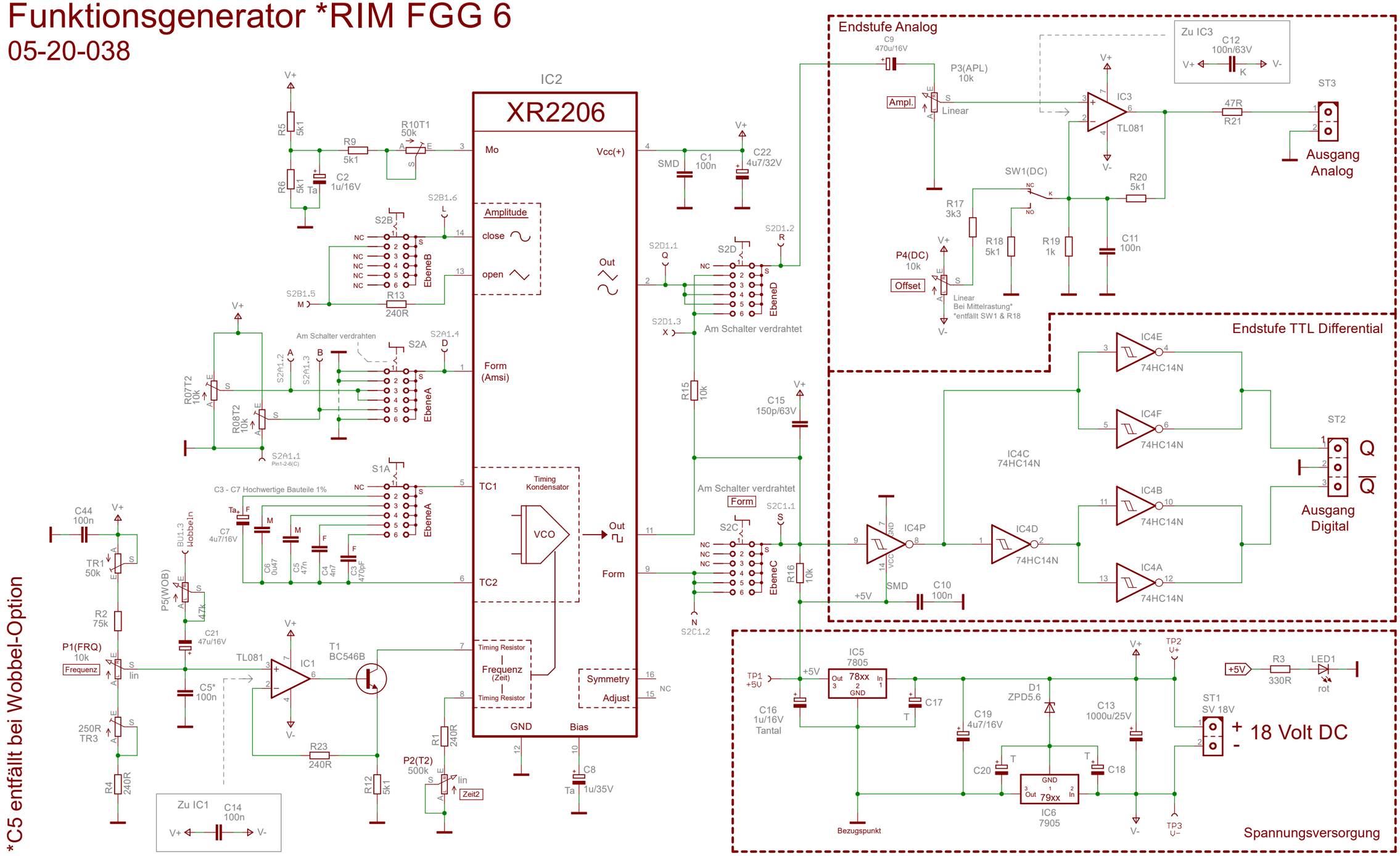


Korrekturfahne_____

RIM
FGG6

[redacted] - Handwerksmeister

FGG6_V1R2

nicht gespeichert!

Sheet: 1/1