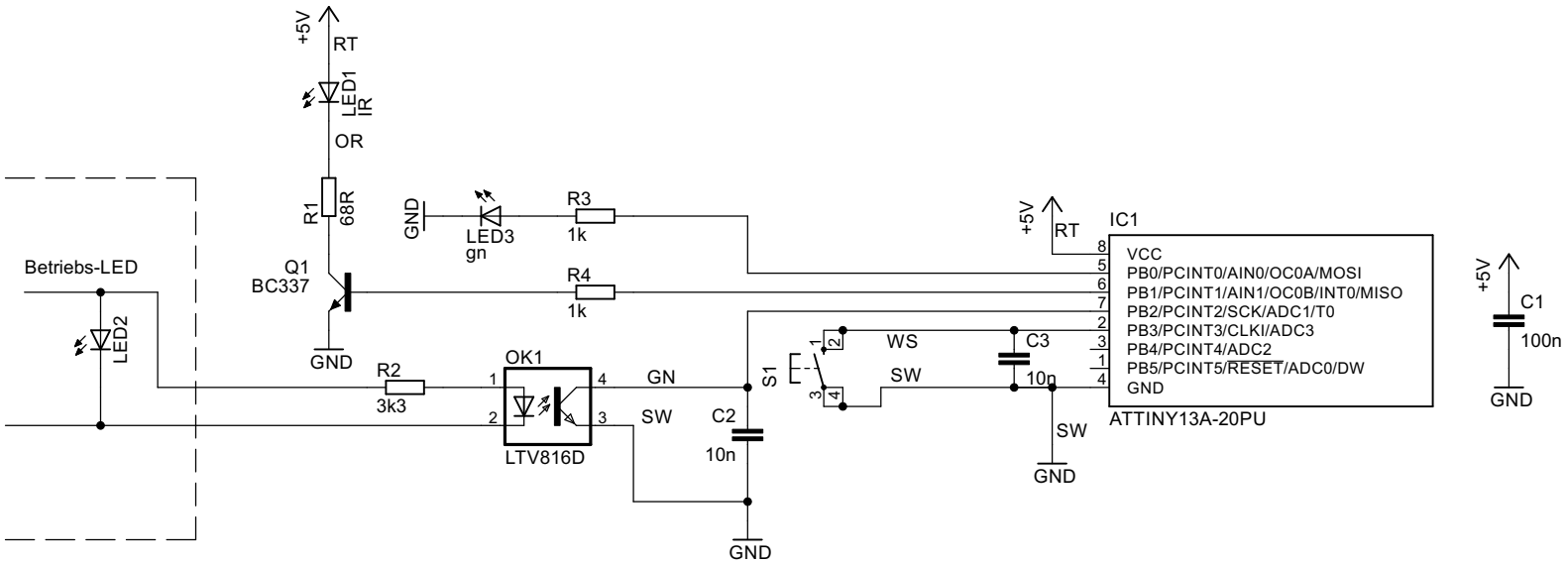

TITLE: Fernbedienung	
Document Number:	REV:
Date: 08.06.2024 10:48:14	Sheet: 1/1