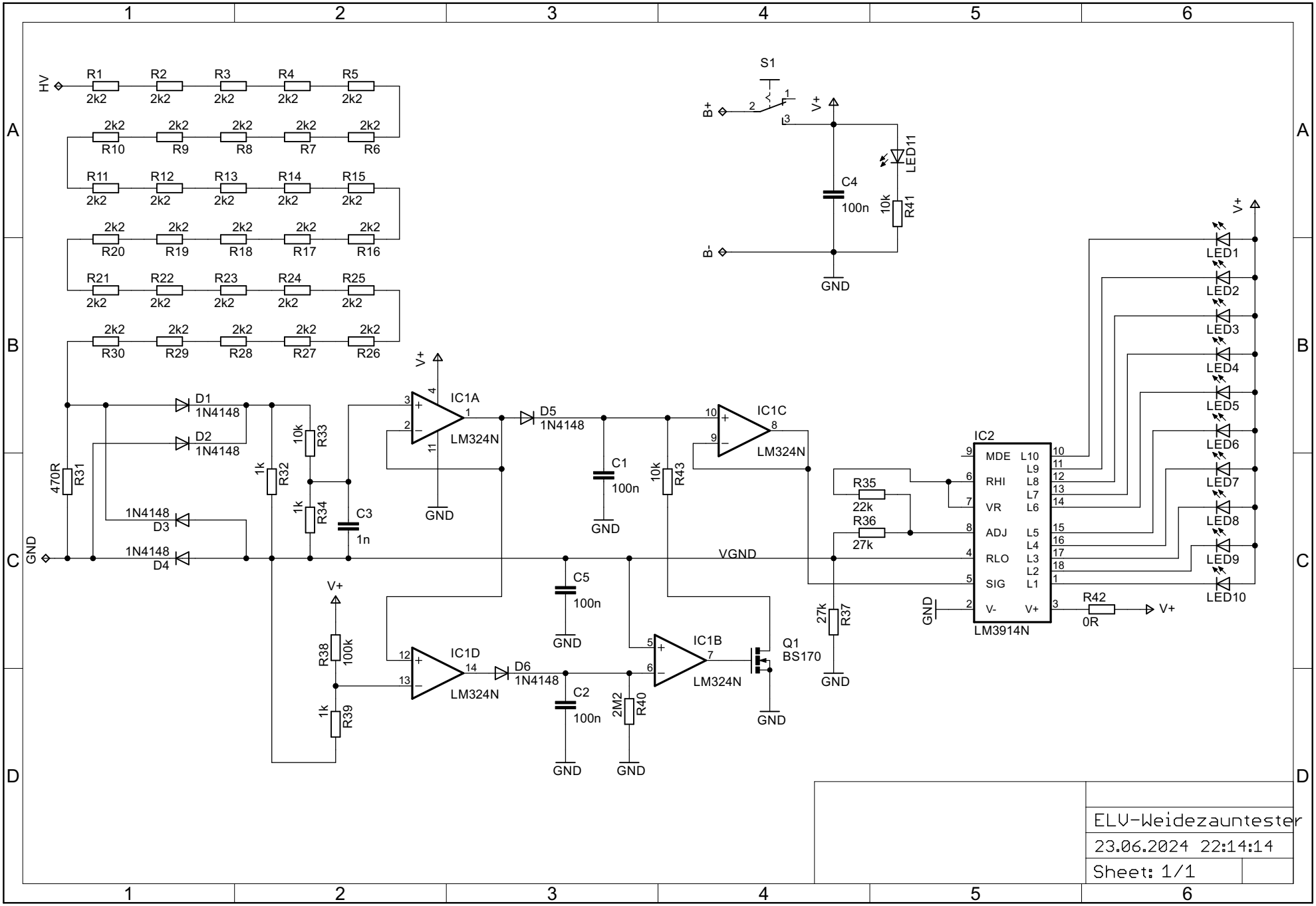

ELV-Weidezauntester

23.06.2024 22:14:14

Sheet: 1/1