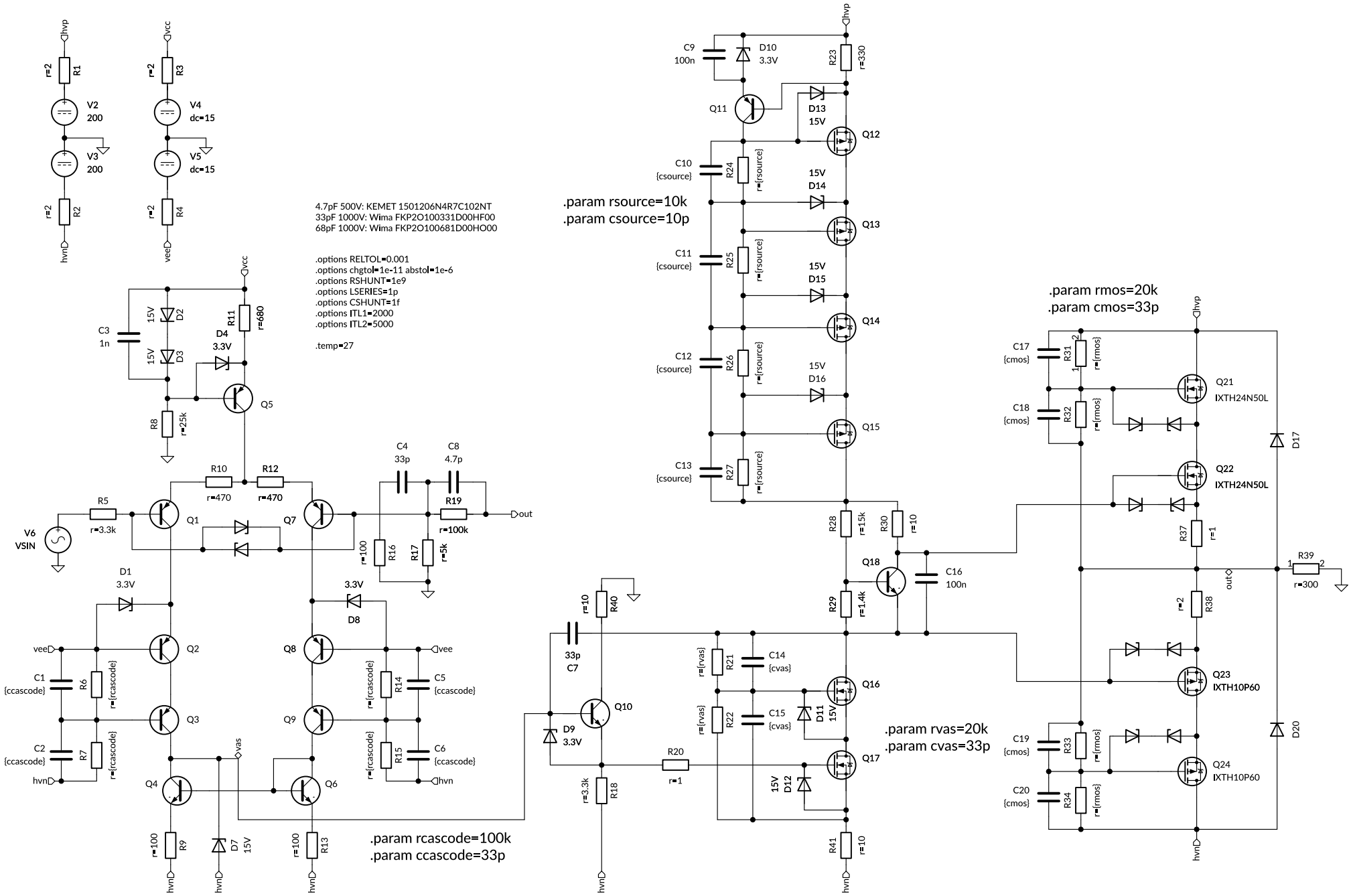
hvp
r=2
R1
V2
200
V3
200
r=2
R2
hvn
vcc
r=2
R3
V4
dc=15
V5
dc=15
r=2
R4
vee
4.7pF 500V: KEMET 1501206N4R7C102NT
33pF 1000V: Wima FKP2O100331D00HF00
68pF 1000V: Wima FKP2O100681D00HO00
.options RELTOL=0.001
.options chgtol=1e-11 abstol=1e-6
.options RSHUNT=1e9
.options LSERIES=1p
.options CSHUNT=1f
.options ITL1=2000
.options ITL2=5000
.temp=27
C3
1n
15V
D2
15V
D3
R11
r=680
D4
3.3V
R8
r=25k
Q5
R10
r=470
R12
r=470
C4
33p
C8
4.7p
R19
r=100k
out
R5
r=3.3k
V6
VSIN
Q1
Q7
r=100
R16
R17
r=5k
D1
3.3V
3.3V
D8
vee
Q2
Q8
vee
C1
{ccascode}
R6
r={rcascode}
R14
C5
{ccascode}
Q3
Q9
C2
{ccascode}
R7
r={rcascode}
R15
C6
{ccascode}
hvn
vas
Q4
Q6
r=100
R9
D7
15V
r=100
R13
hvn
hvn
hvn
.param rcascode=100k
.param ccascode=33p
C9
100n
D10
3.3V
R23
r=330
Q11
D13
15V
Q12
C10
{csource}
R24
r={rsource}
15V
D14
Q13
C11
{csource}
R25
r={rsource}
15V
D15
Q14
C12
{csource}
R26
r={rsource}
15V
D16
Q15
C13
{csource}
R27
r={rsource}
.param rsource=10k
.param csource=10p
R28
r=15k
R30
r=10
Q18
C16
100n
R29
r=1.4k
r=10
R40
33p
C7
Q10
D9
3.3V
r={rvas}
R21
C14
{cvas}
r={rvas}
R22
C15
{cvas}
Q16
D11
15V
Q17
15V
D12
R20
r=1
r=3.3k
R18
R41
r=10
hvn
hvn
hvn
.param rvas=20k
.param cvas=33p
.param rmos=20k
.param cmos=33p
hvp
C17
{cmos}
R31
r={rmos}
Q21
IXTH24N50L
C18
{cmos}
R32
r={rmos}
D17
Q22
IXTH24N50L
R37
r=1
R39
r=300
out
r=2
R38
Q23
IXTH10P60
C19
{cmos}
R33
r={rmos}
D20
Q24
IXTH10P60
C20
{cmos}
R34
r={rmos}
hvn