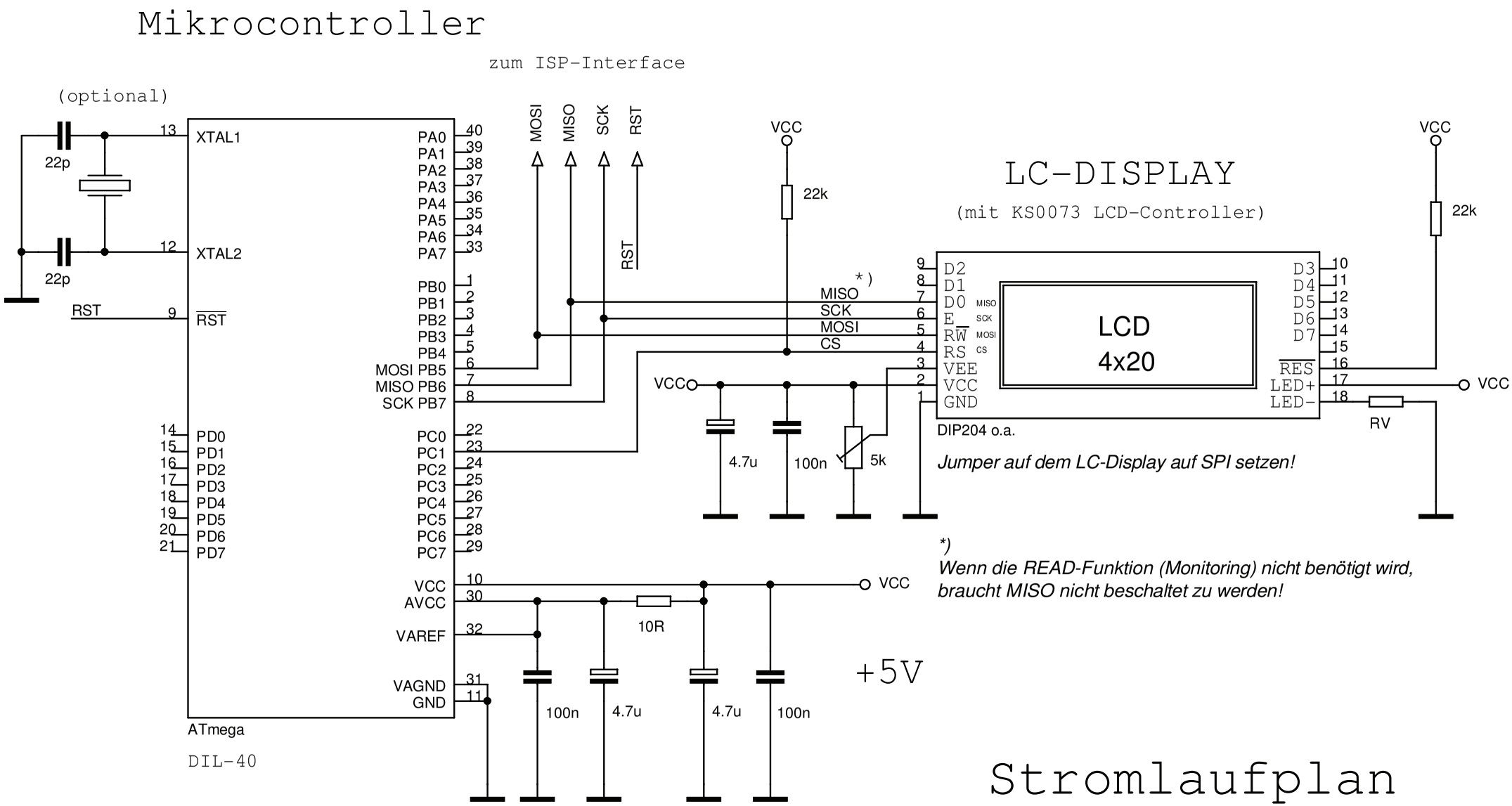LCD EA DIP204-4 mit KS0073 LCD-Controller im SPI-Mode am AVR-Mikrocontroller